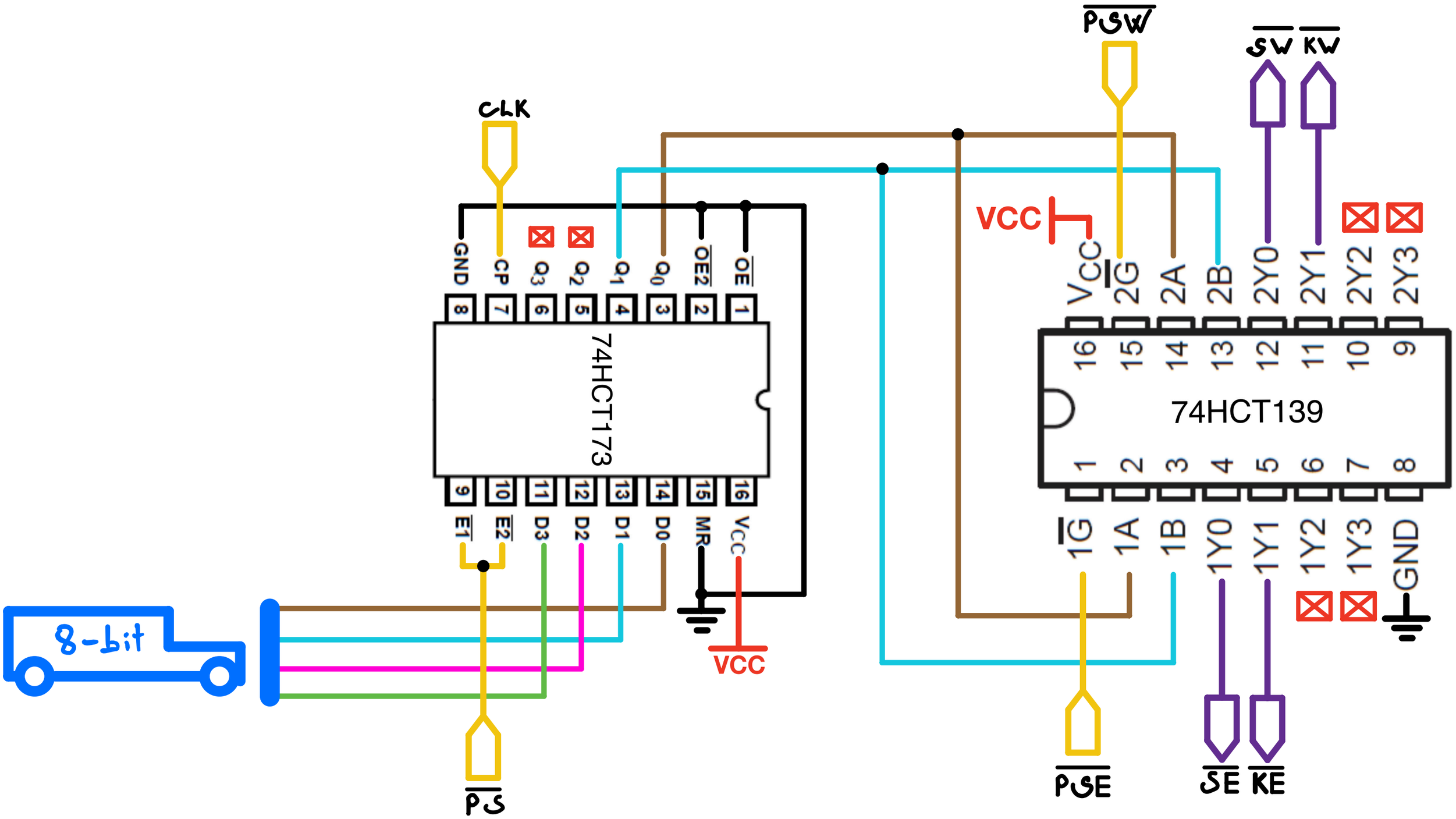
CLK
PSW
SW KW
VCC
GND
CP
Q3
Q2
Q1
Q0
OE2
OE
74HCT173
E1
E2
D3
D2
D1
D0
MR
VCC
8-bit
PS
VCC
2G
2A
2B
2Y0
2Y1
2Y2
2Y3
74HCT139
1G
1A
1B
1Y0
1Y1
1Y2
1Y3
GND
PSE
SE KE